?? MARK	???? MODIFICATION	?? DATE	?? DRAW	?? APPROVE

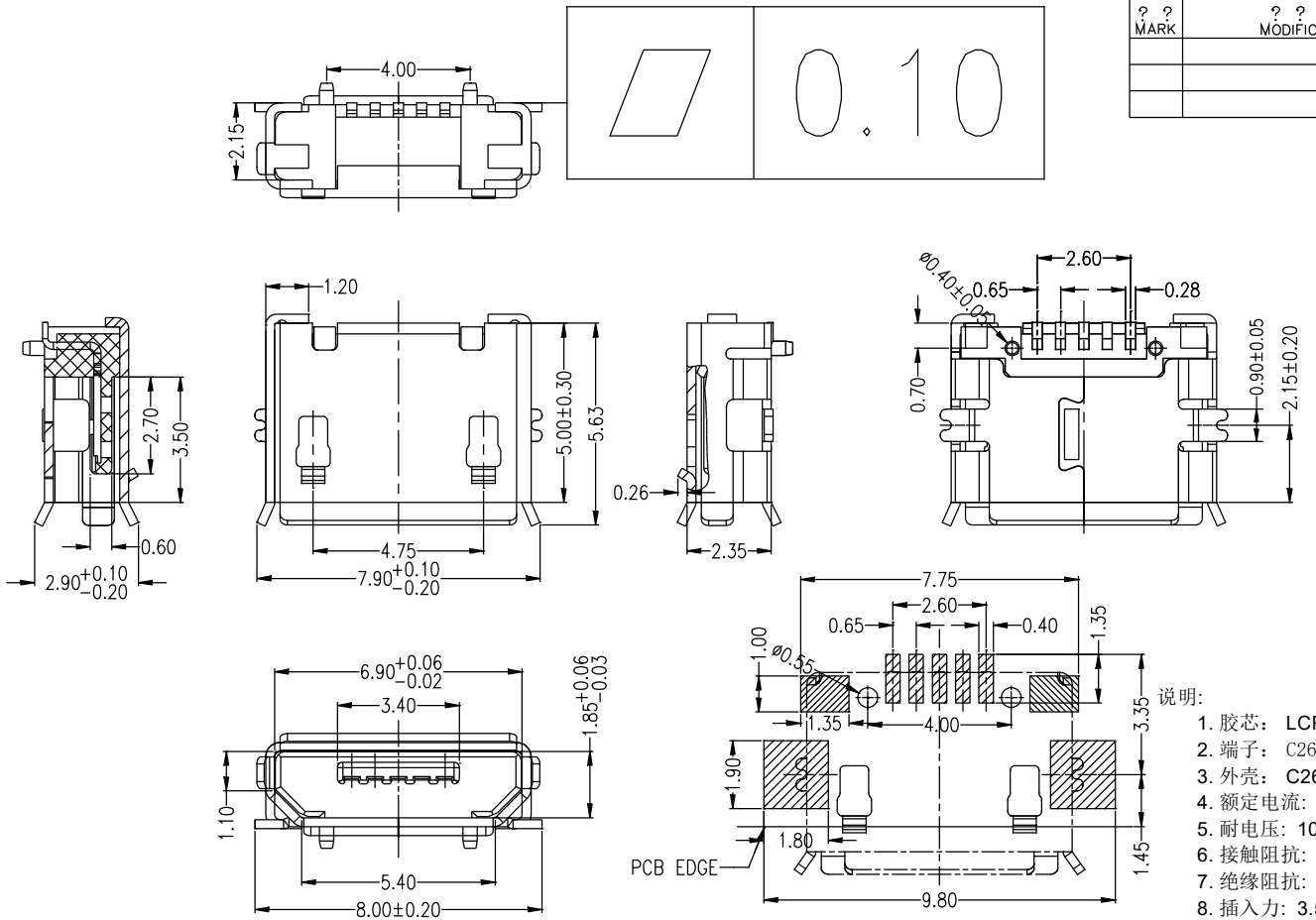

RECOMMANDED PCB LAYOUT

TOLERANCE:±0.05mm

说明:

1. 胶芯: LCP 黑色; UL94V-0.
2. 端子: C2680 T=0.15mm, 半金镍1u"(功能区)
3. 外壳: C2680 T=0.25mm, 镀锡
4. 额定电流: 1 A 最大.
5. 耐电压: 100V(AC) /1分钟 至少.
6. 接触阻抗: 50mΩ 最大.
7. 绝缘阻抗: 100M Ω 最小.
8. 插入力: 3.57 Kgf 最大.
9. 拔出力: 1.0 Kgf 初始 最小 ; 测试后 0.81 Kgf最小
10. 温度范围: -30°C~+80°C

深圳市微连电子有限公司

Shenzhen Welink Electronics Co.,Ltd

????	
XX. ±	XXX. ±
.X ± 0.25	.XXX ±
.XX ± 0.15	X.° ± 2°
.XXX ± 0.05	.X° ± 0.5°

?? SCALE	N/A	?? DRAWIN	W-J-C	?? DATE	2012.06.06	?? PAPT NO:	WL-USB075-005
?? UNIT	MM	?? CHECKED		?? DATE		?? TITLE	Micro usb 5s 全贴有焊脚有柱
?? SIZE	A4	?? APPROVE		?? DATE			

?? REV. 1.0

?? PAGE 1/1