11-2F01M

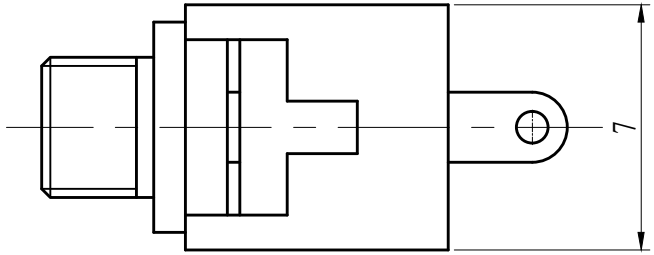

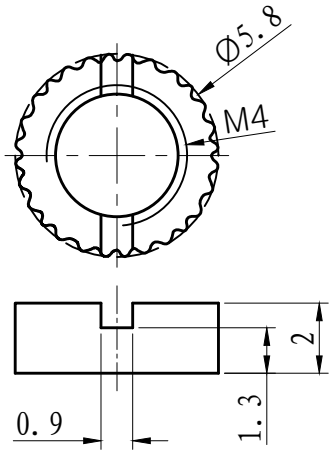

CIRCUIT:

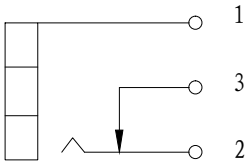

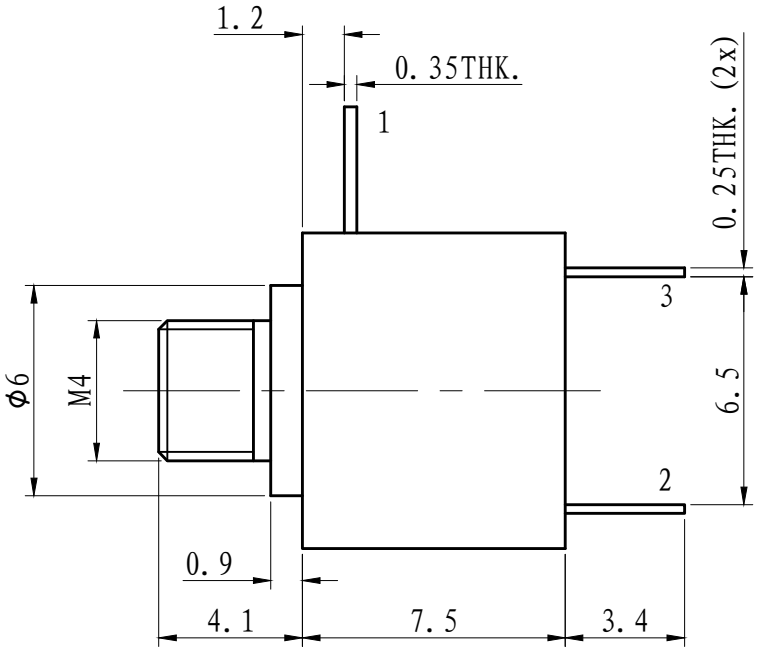

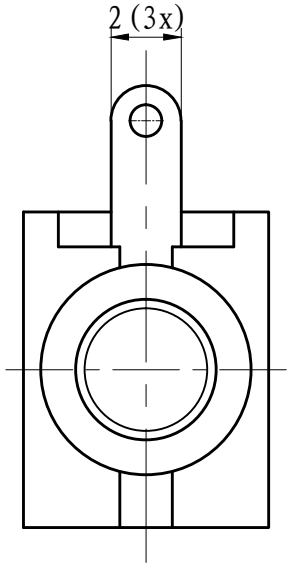

Specifications		
Rating		0.3A 50VDC
Environment Temperature		-25℃ ~ 85℃
Contact Resistance		≤ 30mΩ
Insulation Resistance		≥10MΩ (at 250VDC)
Voltage proof	Terminal-terminal	250V AC/60s
	Terminal-knob	
Mechanical life		insert/select each 2000 Cycles

NOTE:

TOLERANCE UNLESS OTHERWISE SPECIFIED

X. ±0.20 .X±0.15 .XX±0.10

标记	处数	更改文件号	签 名	日 期	Product drawing			ZHEJIANG JIALONG ELECTRON CO.,LTD
								DC Power socket
设 计		标准化			投 影	版次	重 量	比 例
审 核		批 准				A0		5:1(A4)
工 艺		日 期			共 1 页	第 1 页		11-2F01M

借(通)用件登记
旧底图总号
底图总号
签 名
日 期